Погружной канализационный насос
Серии BS
0,75~1,5 кВт

сер. № _____

ТЕХНИЧЕСКИЙ ПАСПОРТ

2020 г.

ОБЩИЕ СВЕДЕНИЯ ОБ ИЗДЕЛИИ

Наименование изделия: Погружной канализационный насос серии BS

Область применения: Перекачка бытовых и промышленных сточных вод

Предприятие-изготовитель: Изготовлено в КНР по заказу ООО "РК-Трейд", 238560, Калининградская область, Светлогорский район, город Светлогорск, Железнодорожная улица, дом 3в, офис 3.

Поставщик: ООО «РК-ТРЕЙД», 238560, Калининградская обл., Светлогорский р-н, г. Светлогорск, ул. Железнодорожная, дом 3В, офис 3

ТЕХНИЧЕСКИЕ ХАРАКТЕРИСТИКИ

Модель 50 Гц.	Напряжение	Номин. ток	Мощность двигателя		Выпускное отверстие		Номин. производит.	Номин. Напор	Макс. производит.	Макс. Напор	Крыльчатка Канал	Кабель
	В	А	кВт	ВД	дюйм	мм	м³/ч	м	м³/ч	м	мм	мм²
50BS2.75	380	2	0.75	1	2	50	10	10	26	12	25	4G1.0
50BS2.75S	220	5.2	0.75	1	2	50	10	10	26	12	25	3G1.0
50BS21.1	380	2.8	1.1	1.5	2	50	8	15	29	18	20	4G1.0
50BS21.1S	220	7.2	1.1	1.5	2	50	8	15	29	18	20	3G1.0
65BS21.1	380	2.8	1.1	1.5	$2\frac{1}{2}$	65	15	10	33	15	25	4G1.0
65BS21.1S	220	7.2	1.1	1.5	$2\frac{1}{2}$	65	15	10	33	15	25	3G1.0
50BS21.5	380	3.2	1.5	2	2	50	8	19	33	21	20	4G1.0
50BS21.5S	220	10	1.5	2	2	50	8	19	33	21	20	3G1.5
65BS21.5	380	3.2	1.5	2	$2\frac{1}{2}$	65	15	15	37	20	25	4G1.0
65BS21.5S	220	10	1.5	2	$2\frac{1}{2}$	65	15	15	37	20	25	3G1.5

КРИВЫЕ НАСОСА

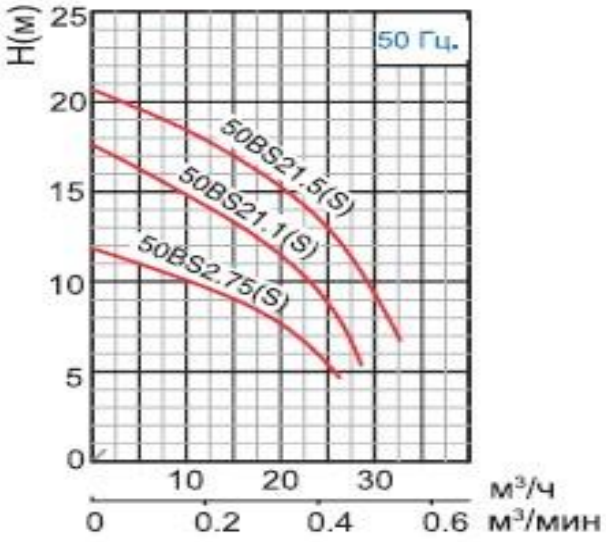

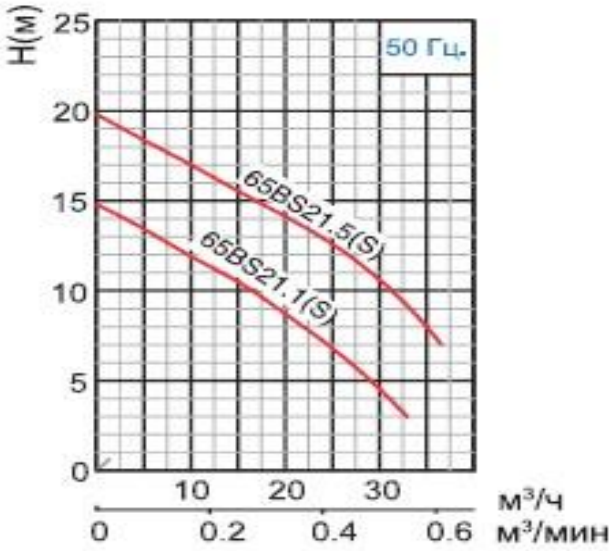

ОПИСАНИЕ/КОНСТРУКЦИЯ

Погружные канализационные насосы серий BS, разработанные и произведенные в соответствии с высокими стандартами качества торговой марки Solidpump, вобрали в себя современные достижения мировой насосной промышленности, благодаря серьезным усовершенствованиям в гидравлической части, конструкции, герметизации, охлаждении и защите насосов.

Насос серии BS включает в себя канальную крыльчатку, разработанную исключительно для канализационных насосов. Крыльчатка имеет широкий канал, идущий от входного отверстия к выходному, что предотвращает засорение насоса всасываемыми твердыми частицами.

МАТЕРИАЛЫ

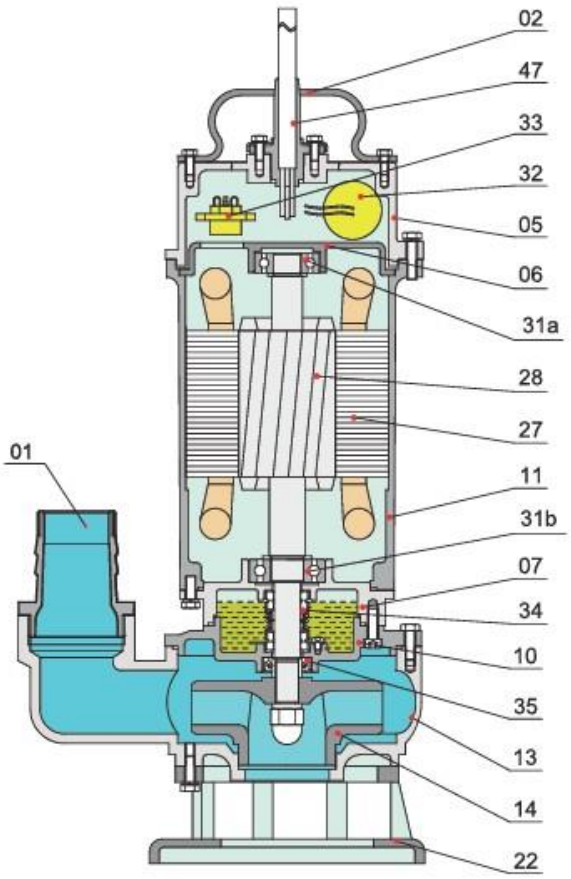

Материалы конструкции

№	Наименование детали	Материалы
01	Шланговая муфта	Чугун
02	Рукоятка	Сталь
05	Верхняя крышка	Чугун
06	Корпус верхнего подшипника	Чугун
07	Корпус подшипника	Чугун
10	Уплотнение кронштейна	Чугун
11	Корпус двигателя	Чугун
13	Корпус насоса	Чугун
14	Крыльчатка	Чугун
22	Подставка	Чугун
27	Статор	
28	Ротор	Вал: AISI304SS
31a	Подшипник	Шариковый подшипник
31b	Подшипник	Шариковый подшипник
32	Конденсатор	(Только одна фаза)
33	Реле защиты двигателя	
34	Торцевое уплотнение	Карбид кремн./керам./графит/керам.
35	Сальник	
47	Кабель	

ТАБЛИЦА РАЗМЕРОВ

Модель	Ød	h1	h2	W1	W2	H	O	P	Q	D	M	N	В.Н	В.Б	Размер упаковки
													кг	кг	мм
50BS2.75	50	125	190	300	120	445	90	95	85	180	115	242	18.5	20	470×245×240
50BS2.75S	50	125	190	315	120	445	90	95	85	180	115	242	19.5	21	470×245×240
50BS21.1	50	150	215	325	140	465	85	90	85	175	130	253	22	23.5	490×255×240
50BS21.1S	50	150	215	345	140	485	85	90	85	175	130	253	23	24.5	515×255×240
65BS21.1	65	150	220	325	140	465	85	90	85	175	130	253	22	23.5	490×255×240
65BS21.1S	65	150	220	345	140	485	85	90	85	175	130	253	23	24.5	515×255×240
50BS21.5	50	150	215	345	140	485	85	90	85	175	130	253	23.5	25	510×255×240
50BS21.5S	50	150	215	360	140	500	85	90	85	175	130	253	26	27.5	520×255×240
65BS21.5	65	150	220	345	140	485	85	90	85	175	130	253	23.5	25	510×255×240
65BS21.5S	65	150	220	360	140	500	85	90	85	175	130	253	26	27.5	520×255×240

C.W.L.: Постоянный уровень проточной воды
L.W.L.: Минимальный уровень проточной воды

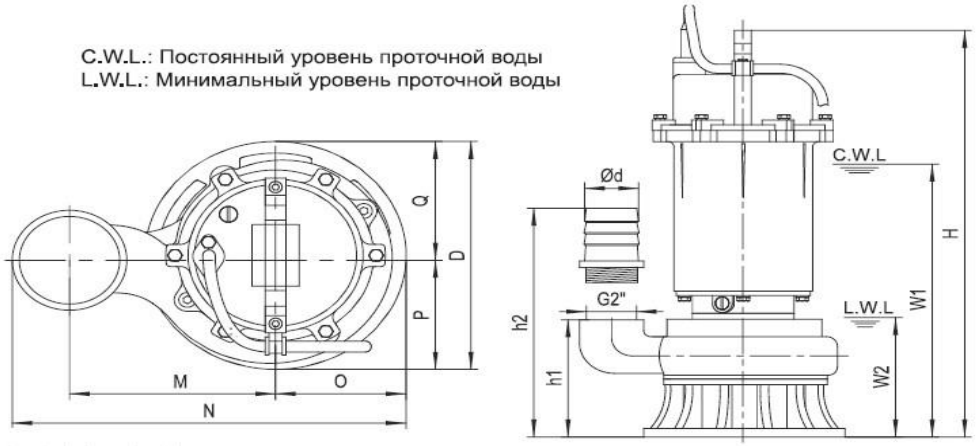

КОМПЛЕКТ ПОСТАВКИ

Погружной канализационный насос BS	1
Паспорт	1
Руководство по эксплуатации	1
Декларация соответствия	1

ХРАНЕНИЕ

Хранение изделия допускается в сухих крытых помещениях при отсутствии вибраций. Температура хранения от 0…40^{0}С.

ГАРАНТИИ ИЗГОТОВИТЕЛЯ

Поставщик гарантирует работоспособность изделия в течение 12 месяцев с даты поставки.

Условия предоставления гарантии

1.Гарантийный ремонт оборудования проводится при предъявлении клиентом полностью заполненного паспорта.
2.Доставка оборудования, подлежащего гарантийному ремонту, в сервисную службу осуществляется клиентом самостоятельно и за свой счет, если иное не оговорено в дополнительных письменных соглашениях.
3.Гарантийные обязательства не распространяются на материалы и детали, считающиеся расходуемыми в процессе эксплуатации (фильтры, ГСМ, РТИ и т.д.).
4. Более длительный гарантийный срок может определяться сторонами в договоре. В таком случае, гарантийный срок, указанный в договоре, является приоритетным.
5. В случае замены деталей и/или узлов в рамках гарантийного ремонта, срок гарантии на данные узлы заканчивается вместе с окончанием основного срока гарантии на оборудование.
6. Расходы, связанные с монтажом/демонтажом оборудования в гарантийный период, а также косвенный ущерб, нанесенный другому оборудованию и лицам, не возмещаются.
7. Диагностика оборудования, по результатам которой не установлен гарантийный случай, является платной услугой и оплачивается покупателем/конечным пользователем.

Условия прерывания гарантийных обязательств

Гарантийные обязательства могут быть прерваны в следующих случаях:
1.Несоответствие серийного номера предъявляемого на гарантийное обслуживание оборудования серийному номеру, указанному в паспорте и/или других письменных соглашениях.
2.Наличие явных или скрытых механических повреждений оборудования, вызванных нарушением правил транспортировки, хранения или эксплуатации.
3.Выявленное в процессе ремонта несоответствие Правилам и условиям эксплуатации, предъявляемым к оборудованию данного типа и указанных в руководстве по эксплуатации.
4.Повреждение контрольных этикеток и пломб (если таковые имеются).
5.Электрические, механические, гидравлические подключения не соответствуют указаниям в руководстве по эксплуатации.
6.Отказ оборудования, вызванный воздействием факторов непреодолимой силы и/или действиями третьих лиц.
7. Имеет место несоответствие электрического питания стандартам и нормам, указанным в руководстве по эксплуатации и на шильде оборудования.
8. Оборудование разбиралось, ремонтировалось и изменялось в части конструкции без согласия с продавцом.
9. Использование не оригинальных запасных частей и расходных материалов.

СВИДЕТЕЛЬСТВО О ПРИЕМКЕ

Изделие: Погружной канализационный насос BS
Серийный №: _____
признано годным к эксплуатации.

Дата продажи ___ _____ 202 г.

Продавец: ООО «РК-ТРЕЙД», 238560, Калининградская обл., Светлогорский р-н, г. Светлогорск, ул. Железнодорожная, дом 3В, офис 3

С условием гарантии ознакомлен

_____ (фамилия покупателя)

_____ (подпись покупателя)

М.П.